CE
2531DM-0022

TTulpe
Outdoor HD-6

Bedienungs-
anleitungen
für Gebrauch,
Installation und
Wartung

CE 2531 T-00

TTulpe®

Inhaltsverzeichnis

1. Vorwort
2. Warnungen
3. Allgemeine Anweisungen
4. Betriebsanweisungen
5. Störungen
6. Wartung
7. Technische Daten und Eigenschaften
8. Technische Spezifikationen
9. Konformitätserklärung
10. Anleitung zur Gasumrüstung
11. Garantiezertifikat – TTulpe®
12. Notizen

Inhalt der Verpackung

1. TTulpe HD-6 Wassererhitzer
2. Gasdruckregler mit Gasschlauch
3. 2 D-Cell (LR 20) Batterien
4. Duschkopf mit Schlauch
5. 1 Gartenschlauch-Anschluss
6. Teflon Dichtungsband
7. Bedienungsanleitung
8. Befestigungsschrauben

1. Vorwort

Sehr geehrter Käufer

Wir gratulieren Ihnen zum Kauf Ihres TTulpe® Outdoor HD-6 Gasdurchlauferhitzer. Wir können mit Sicherheit sagen, dass unsere Gasdurchlauferhitzer alle Ihre Bedürfnisse erfüllen werden. Der Einsatz moderner Technologien und hochwertiger Materialien bei der Herstellung
dieser Geräte brachte Popularität und Vertrauen in die Marke TTulpe® Marke. TTulpe® Elektrische- und Gasdurchlauferhitzer werden in strikter Übereinstimmung mit internationalen Normen entwickelt und hergestellt, die Zuverlässigkeit und Sicherheit im Betrieb gewährleisten. Die Modelle wurden alle von der EU zertifiziert und erfüllen die Anforderungen der Richtlinien für Gasverbrauchseinrichtungen 2016/426/EG. Dieses Handbuch gilt für TTulpe®-Modelle der (der Serie Outdoor HD). Die Modellbezeichnung des von Ihnen erworbenen Durchlauferhitzer ist im Abschnitt "Herstellergarantien" (Unterabschnitt "Verkaufsmarke") und auf einem Typenschild auf dem Gerätegehäuse abgebildet.

Anwendung des Durchlauferhitzers

Dieser Durchlauferhitzer ist für das Heizen von Trinkwasser vorgesehen.
Eine anderweitige Verwendung dieses Geräts kann seine Lebensdauer verkürzen.

Modelltyp

TTulpe® Outdoor HD-6

Das von Ihnen gewählte Gas-Wassererhitzer-Modell kann nur im Freien verwendet werden und ist ein 6-Liter-pro-Minute-Modell mit offenem Abzug. Der Outdoor HD-6 ist ein tragbarer tankloser Durchlauferhitzer. Die Temperatur wird händisch mit den Gas- und Wasserdurchfluss-Drehknöpfen geregelt. Automatische Sicherheitskontrollen sind am Durchlauferhitzer angebracht, um einen sicheren und effizienten Betrieb zu gewährleisten. Ein Duschkopf mit Ein/Aus-Schalter und mehreren Strahlarten ist im Lieferumfang enthalten. Die Zündung erfolgt automatisch und wird von 2 "D"-Zellen (LR 20) Batterien (mitgeliefert) gespeist. Brenner schalten sich ein, wenn Wasser fließt, und aus, wenn das Wasser abgestellt wird. Keine Zündflamme! Ein Materialpaket mit Schrauben und Beschlägen ist im Lieferumfang enthalten, um die Installation zu erleichtern. Idealer Betriebseinsatz bei einem Wasserdruck zwischen 1-6 bar.

Hauptleitungsdruck

Der Durchlauferhitzer ist so konzipiert, dass er bei normalem Hauptleitungsdruck funktioniert und direkt an die Hauptwasserversorgung angeschlossen werden kann. Der Versorgungsdruck sollte höher als 1 bar sein, damit ein echter Leitungsdruck erreicht wird.

Wie heiß sollte das Wasser sein?

Der Durchlauferhitzer hat eine minimale Temperatureinstellung von 30 °C und eine maximale Thermostateinstellung von 60 °C.

Heißeres Wasser erhöht das Risiko von Verbrühungen

Dieser Durchlauferhitzer kann Wasser mit einer Temperatur liefern, die zu Verbrühungen führen kann. Kontrollieren Sie die Wassertemperatur vor dem Gebrauch, z. B. beim Betreten einer Dusche oder beim Füllen einer Badewanne oder eines Waschbeckens, um sicherzustellen, dass es für den Anwendungszweck geeignet ist und keine Verbrühungsverletzungen verursacht.

2. Warnungen

WARNUNG: Wenn die Informationen in dieser Anleitung nicht genau befolgt werden, können ein Brand oder eine Explosion zu Sachschäden, Verletzungen oder Tod führen. Verwenden Sie immer einen professionellen und sachkundigen Installateur. Die Installationsanforderungen können von Land zu Land unterschiedlich sein.
TTulpe oder seine Vertragshändler übernehmen keine Haftung für unsachgemäßen Gebrauch oder Installation.

Wichtige Sicherheitshinweise: Lesen Sie vor dem Gebrauch alle Anweisungen

Stellen Sie sicher, dass Sie die gesamte Gebrauchs- und Wartungsanleitung gelesen und verstanden haben, bevor Sie versuchen, diesen Durchlauferhitzer zu installieren oder zu verwenden. Es kann Ihnen Zeit und Geld sparen. Beachten Sie besonders die Sicherheitshinweise. Die Nichtbeachtung dieser Warnhinweise kann zu schweren Körperverletzungen oder zum Tod führen. Sollten Sie Probleme beim Begreifen der Anweisungen in diesem Handbuch haben oder haben Sie irgendwelche Fragen, STOPPEN SIE, und wenden Sie sich an einen qualifizierten Servicetechniker oder an das lokale Gasversorgungsunternehmen.

Gefahr!

Den Durchlauferhitzer ordnungsgemäß installieren

Wenn der Durchlauferhitzer nicht ordnungsgemäß im Freien installiert wird, wie in dieser Gebrauchsanleitung beschrieben, kann dies zu einem gefährlichen Funktionsablauf des Durchlauferhitzers führen. Um die Gefahr von Feuer, Explosion oder Erstickung durch Kohlenmonoxid zu vermeiden, betreiben Sie diesen Durchlauferhitzer niemals, wenn er nicht ordnungsgemäß installiert ist und nicht über eine ausreichende Luftversorgung für den ordnungsgemäßen Betrieb verfügt. Der Wasserdruck darf 8 bar nicht überschreiten.

Warnung

Benzin, sowie andere brennbare Materialien und Flüssigkeiten (Klebstoffe, Lösungsmittel, Farbverdünner usw.) und die dabei entstehenden Dämpfe sind extrem gefährlich. Handhaben, verwenden oder lagern Sie KEINESFALLS Benzin oder andere entflammbare oder brennbare Materialien in der Nähe eines Durchlauferhitzers oder eines anderen Gerätes. Lesen und befolgen Sie unbedingt die Schilder auf dem Durchlauferhitzer, sowie die in dieser Gebrauchsanleitung abgedruckten Warnungen. Andernfalls kann es zu Sachschäden, Körperverletzungen oder zum Tod führen. Dämpfe von brennbaren Flüssigkeiten können explodieren und Feuer fangen, was zum Tod oder zu schweren Verbrennungen führt.

Keine entflammbaren Produkte verwenden oder lagern.

Entflammbare Produkte aufbewahren:

1. Weit entfernt von dem Durchlauferhitzer
2. In dafür zugelassenen Behältern
3. Fest verschlossen
4. Außerhalb der Reichweite von Kindern

Durchlauferhitzer hat eine Hauptbrennerflamme
Die Hauptbrennerflamme:

1. Kann jederzeit anspringen
2. Entzündet brennbare Dämpfe.

Dämpfe:

1. Sind nicht sichtbar
2. Sind schwerer als Luft
3. Legen in Bodennähe einen langen Weg zurück
4. Kann durch Luftströmungen aus anderen Räumen zur Hauptbrennerflamme transportiert werden.
5. Installation: Lesen und befolgen Sie Warnungen und Anweisungen des Durchlauferhitzers. Wenn die Bedienungsanleitung fehlt, wenden Sie sich bitte an den Fachhändler oder Hersteller.

Gefahr!

Propangas/Butangas Modelle

LPG enthält einen Geruchsstoff, der bei der Erkennung eines Gaslecks hilft. Einige Menschen sind möglicherweise physisch nicht in der Lage, diesen Geruchsstoff zu riechen oder zu erkennen. Wenn Sie nicht genau wissen wie LPG riecht, oder nicht damit vertraut sind, fragen Sie den Gaslieferanten. Andere Faktoren, wie z.B. das „Verblassen des Geruchsstoffes", die dazu führen, dass die Intensität des Geruchsstoffes nachlässt, können auch ein Gasleck verbergen oder tarnen.

- LPG-betriebene Durchlauferhitzer, unterscheiden sich von Erdgasmodellen. Ein Erdgas--Durchlaufwasserheizer funktioniert nicht gefahrlos mit Flüssiggas und umgekehrt.
- Es sollte niemals versucht werden, den Durchlauferhitzer von LPG auf Erdgas umzustellen und umgekehrt. Um mögliche Sachschäden, Personenschäden oder Brände zu vermeiden, schließen Sie den Durchlauferhitzer nicht an eine Brennstoffart an, die nicht dem Typenschild entspricht.
- LPG muss mit großer Vorsicht verwendet werden. Es ist schwerer als Luft und sammelt sich zunächst in niedrigeren Bereichen, wodurch es nur schwer mit dem Geruchssinn wahrgenommen werden kann.
- Bevor Sie versuchen, den Wassererhitzer anzuzünden, müssen Sie unbedingt nach Gaslecks suchen und riechen. Verwenden Sie eine Seifenlösung, um alle Gasarmaturen und Anschlüsse zu überprüfen. Blasenbildung an einer Verbindung zeigt eine Leckage an, die behoben werden muss. Wenn Sie riechend nach einem Gasleck suchen, sollten Sie dies auch in Bodennähe durchführen.
- Gasdetektoren werden für LPG-Anwendungen empfohlen und deren Installation sollte gemäß den Anweisungen des Detektorherstellers und/oder den örtlichen Gesetzen, Richtlinien, Vorschriften oder Gewohnheiten erfolgen.

Wenn der Geruch von Gas erkannt wird, schalten Sie das Gasventil am Tank oder das Hauptventil in Ihrer Gasversorgung sofort aus! Verwenden Sie keine offene Flamme, wenn Sie ein Gasleck suchen.
Nur für den Gebrauch im Freien geeignet.

Zusätzliche Warnhinweise:

1. Lassen Sie den Durchlauferhitzer niemals unbeaufsichtigt.

2. Das Abgas und die Oberseite des tragbaren, tanklosen Durchlauferhitzers sind HEISS! Halten Sie Ihre Hände oder andere Fremdkörper nicht in die Nähe der Oberseite des Durchlauferhitzers.

3. Nicht bei starkem Wind verwenden.

4. Verwenden Sie nur LPG oder Butangas.

5. Ziehen Sie den Anschluss des Gasreglers am tragbaren, tanklosen Durchlauferhitzer mit einem Schraubenschlüssel nicht zu fest an. Dadurch kann ein Riss im Gasregler entstehen. Verwenden Sie immer zwei Schraubenschlüssel.

6. Gerät ist mit atmosphärischer Erkennung ausgestattet.

7. Dieses Gerät darf nur für kurzzeitigen Gebrauch verwendet werden.

Umweltbelastung
NOx bezeichnet die Gruppe der beiden Hauptoxide des Stickstoffs:

- NO Stickstoffmonoxid (nicht schädlich für den Menschen)
- NO2 Stickstoffdioxid (sehr schädlich für Mensch und Umwelt).

NOx wird bei Verbrennungsprozessen bei hohen Temperaturen freigesetzt. Um die Emission von NOx zu reduzieren, ist es notwendig, die Flamme zu kühlen.

Das Wasser im Durchlauferhitzer wird durch den Wärmetauscher am Brenner erwärmt, die Flamme wird gekühlt und das Wasser geht zum Endverbraucher.

Der spezielle Brenner kühlt die Flamme und steuert den für die Verbrennung erforderlichen Luftstrom, richtet eine „gekühlte Flamme" ein, um den Verlust des thermischen Wirkungsgrads zu vermeiden und eine optimale Verbrennung mit geringen Emissionen zu erzeugen.

TTulpe liegt die Umwelt am Herzen, unsere Durchlauferhitzer enthalten keine gefährlichen Materialien und entsprechen den Grenzwerten, die in der RoHS--Richtlinie (EU) 2015/863 zur Änderung von Anhang II der Richtlinie 2011/65/EU festgelegt sind.

3. Allgemeine Anweisungen

Der Zweck dieser Bedienungsanleitung ist zweierlei; erstens, dem Installateur die grundlegenden Anweisungen und Empfehlungen für die ordnungsgemäße Installation und Einstellung des Durchlauferhitzers bereitzustellen, und zweitens, dem Nutzer die Eigenschaften, den Betrieb, die Sicherheitsvorkehrungen, die Wartung und die Störungssuche am Durchlauferhitzer zu erklären. Es ist unbedingt erforderlich, dass alle Personen, die diesen Durchlauferhitzer installieren, bedienen oder einstellen sollen, diese Anleitung sorgfältig lesen, damit sie verstehen, wie diese Vorgänge durchgeführt werden müssen. Wenn Sie diese Anweisungen oder einen der darin enthaltenen Begriffe nicht verstehen, sollten Sie professionellen Rat einholen. Alle Fragen bezüglich des Betriebs, der Wartung oder der Garantie dieses Durchlauferhitzers sollten direkt an TTulpe B.V. oder einen seiner internationalen Vertriebspartner gerichtet werden. Niederlande/Frankreich/Deutschland /England/ Belgien: TTulpe B.V., +49(0)39292678219, info@TTulpe.com. Werfen Sie diese Bedienungsanleitung nicht weg.

- Lesen und befolgen Sie die Anweisungen in diesem Handbuch sorgfältig.
- Informieren Sie den Benutzer nach der Installation des Geräts über seine Funktionsweise und geben Sie ihm dieses Handbuch, das ein integraler und wesentlicher Bestandteil des Produkts ist und für spätere Einsichtnahme aufbewahrt werden muss.
- Die Installation und Wartung müssen von fachlich qualifiziertem Personal unter Beachtung der geltenden Vorschriften und nach den Anweisungen des Herstellers durchgeführt werden. Führen Sie keine Arbeiten an versiegelten Einstellteilen durch.
- Bevor Sie Reinigungs- oder Wartungsarbeiten durchführen, schalten Sie das Gas mit Hilfe der speziellen Absperrvorrichtungen ab.
- Im Falle einer Störung und/oder einem mangelhaften Betrieb das Gerät deaktivieren und nicht versuchen, es zu reparieren oder direkt einzugreifen.
- Kontaktieren Sie nur fachlich qualifiziertes Personal. Jede Reparatur/Ersatz der Produkte darf nur von qualifiziertem Personal mit Original-Ersatzteilen durchgeführt werden. Die Nichteinhaltung der oben genannten Vorschriften kann die Sicherheit des Gerätes beeinträchtigen.
- Dieses Gerät darf nur bestimmungsgemäß verwendet werden. Jede andere Verwendung gilt als unsachgemäß und damit als gefährlich.
- Die Verpackungsmaterialien sind potenziell gefährlich und dürfen nicht in Reichweite von Kindern liegen.
- Das Gerät darf nicht von Personen (einschließlich Kindern) mit eingeschränkten physischen, sensorischen oder psychischen Fähigkeiten oder ohne Erfahrung und Kenntnis davon benutzt werden, es sei denn, sie werden von einer für ihre Sicherheit verantwortlichen Person angewiesen oder überwacht.
- Das Gerät und sein Zubehör müssen unter Beachtung der geltenden Vorschriften ordnungsgemäß entsorgt werden.
- Die in diesem Handbuch enthaltenen Bilder stellen eine vereinfachte Darstellung des Produkts dar. In dieser Darstellung können geringfügige und unwesentliche Unterschiede hinsichtlich des gelieferten Produkts auftreten.
- Bei längerem Stillstand in den Wintermonaten ist es zur Vermeidung von Frostschäden ratsam, das gesamte Wasser aus dem Durchlauferhitzer abzulassen.

Gehen Sie wie folgt vor: Entfernen Sie das Ablassventil am Wasseranschluss (Ablassventil, Seite 16, 17). Lassen Sie das ganze Wasser aus dem Gerät ablaufen.

4. Betriebsleitung

1. Wenn Sie einen handelsüblichen Gartenschlauch verwenden, schließen Sie Ihre Wasserversorgung an den mit „Water Input" gekennzeichneten Anschluss und den dazugehörigen Adaptern an. Verwenden Sie Dichtungsband oder eine andere zugelassene Dichtungsmethode auf den Gewinden um eine sichere, wasserdichte Verbindung herzustellen. Prüfen Sie, ob das Sieb im Wasserzulauf vorhanden und sauber ist. Schließen Sie dann die Wasserversorgung an.
2. Wenn Ihr tragbarer Durchlauferhitzer mit Gasschläuchen geliefert wurde, schließen Sie den Regler mit dem Schlauch, mit der vorgeschriebenen Größe Ihrer Wohngegend, an. Verwenden Sie andernfalls die mitgelieferten Gasregler und Schläuche. Installieren Sie dann die Gaszuleitung und den Regler zum tragbaren, tanklosen Durchlauferhitzer.
3. Befestigen Sie den Duschschlauch am Wasserausgang an der Armatur mit der Bezeichnung „Water Outlet". Nicht zu fest nachziehen.
4. Legen Sie zwei „D" Cell-Batterien (LR 20) in das Fach unten rechts am Heizgerät ein. Prüfen Sie, ob die Batterien in die richtige Richtung zeigen.
5. Verwenden Sie die obere Lasche am tragbaren tanklosen Durchlauferhitzer zum Aufhängen an einer angebrachten Schraube, die 9 kg halten kann. Platzieren Sie das Gerät in einer bequemen Höhe, ohne den Gasschlauch zu belasten. Nicht hängend am Griff verwenden! Montieren Sie diesen tragbaren tanklosen Durchlauferhitzer nicht für einen dauerhaften Einsatz!
6. Gasregler mit Schlauch an den LP-Behälter anschließen.

GASTANKVENTIL IN DER POSITION „OFF" LASSEN

GASANSCHLUSS
DER GASANSCHLUSS MUSS MIT DICHTUNGSBAND INSTALLIERT WERDEN.
ES KÖNNEN MEHRERE UMWICKLUNGEN MIT DICHTUNGSBAND ERFORDERLICH SEIN, UM EINE VOLLSTÄNDIGE ABDICHTUNG ZU GEWÄHRLEISTEN. PRÜFEN SIE VOR DER VERWENDUNG DES HEIZGERÄTS IMMER AUF GASLECKS.

Warnung:
Dieses Modell ist nur für den Freizeitgebrauch und tragbaren Einsatz im Freien vorgesehen.
Dieses Modell darf NICHT fix montiert oder in irgendeiner Weise verrohrt werden.

1. Schalten Sie die eingehende Wasserversorgung ein. Prüfen Sie, ob Sie einen ausreichenden Wasserdruck zwischen 1,0-5,5 bar haben.
2. Schalten Sie den Duschkopf in die „OFF"-Position.
3. Schalten Sie das Gasventil an der Gasflasche ganz auf.
4. WENN GASGERUCH FESTGESTELLT WIRD, DREHEN SIE DAS GASVENTIL SOFORT ZU!!
5. Stellen Sie den Wasserregler-Knopf an der Vorderseite des tragbaren, tanklosen Durchlauferhitzers auf seine höchste Einstellung.
6. Stellen Sie den Gasregler-Knopf an der Vorderseite des tragbaren, tanklosen Durchlauferhitzers auf seine niedrigste Einstellung.
   (Schalten Sie den „On-Off-Schalter an der Unterseite des Gerätes" ein.)
7. Schalten Sie Ihren Duschkopf auf die Position „on" und stellen Sie den gewünschten Wasserstrahl ein.
8. Es wird eine Reihe von hörbaren Klicks geben und der Brenner wird zünden. Sollte der Brenner nach 5 Sekunden nicht zünden, schalten Sie ihn aus und gehen Sie zum Abschnitt „Störungssuche".
9. Die Temperatur des austretenden Wassers ist abhängig von der Temperatur des eintretenden Wassers, die mit der zugeführten Wärmemenge ausgeglichen wird. Gehen Sie bei der Einstellung der Ausgangswassertemperatur äußerst vorsichtig vor.

Justierung

Warnung: DER TRAGBARE, TANKLOSE DURCHLAUFERHITZER IST IN DER LAGE, VERBRÜHENDE WASSERTEMPERATUREN ZU ERZEUGEN!

10. Wenn der Wasserregler auf hoch und der Gasregler auf niedrig eingestellt ist, fühlen Sie das austretende Wasser. Dies ist die niedrigste, verfügbare Einstellung.
11. Um die Ausgangstemperatur zunächst zu erhöhen, drehen Sie das Gasventil langsam in Richtung Maximum. Stellen Sie es langsam ein und überprüfen Sie öfters die Temperatur. Es gibt eine leichte Verzögerung zwischen der Erhöhung der Gaszufuhr und dem Anstieg der Wassertemperatur.
12. Sollte die Wasseraustrittstemperatur höher sein als gewünscht, drehen Sie dann den Wasserdurchflussregler langsam zurück, bis die gewünschte Temperatur erreicht ist. (Warnung: Den originalen Temperatursensor dieses Durchlauferhitzers nicht verstellen oder austauschen)
13. Öffnen Sie nach Ende der Nutzung oder Lagerung das Ablassventil (gerippter zylindrischer Schaft neben dem Wassereingangsventil), um das Ablaufen des Wassers abzusichern.
14. Drehen Sie Ihre Gasversorgung ab.

Wenn der Durchlauferhitzer über einen längeren Zeitraum gelagert wird, nehmen Sie bitte die Batterien aus dem Batteriefach heraus und entleeren Sie den Durchlauferhitzer vom gesamten Wasser.

Warnung:
Wenn die Außentemperatur ungefähr im Bereich des Gefrierpunkts oder darunter liegt, müssen Sie dafür sorgen, dass das Ablassventil geöffnet und das Wasser nach jedem Gebrauch aus dem tragbaren, tanklosen Durchlauferhitzer abgelassen wird, um interne Schäden am Wasserregler zu vermeiden. Sie müssen auch die Abwasserleitung abnehmen, um sicherzustellen, dass das Wasser im Wärmetauscher abgelassen wird. Wenn Sie Ihren tragbaren, tanklosen Durchlauferhitzer nicht ordnungsgemäß entleeren, führt dies zu Frostschäden, die unter Umständen repariert werden können, aber nicht durch die Garantie abgedeckt sind.

5. Störungen

Tragbarer, tankloser Durchlauferhitzer startet nicht - es gibt keine hörbaren Klicks beim Starten:

a. Als erstes muss sichergestellt werden, dass das einströmende Wasser auf der „richtigen" Seite des tragbaren, tanklosen Durchlauferhitzers ist. Wenn der Einlauf und der Auslauf vertauscht sind, wird der tragbare, tanklose Durchlauferhitzer nicht funktionieren. Der Einlauf ist ganz rechts und der Auslauf in der Mitte.
b. Der „On/Off"-Schalter sollte mit dem Symbol nach unten gedrückt sein.
c. Vergewissern Sie sich, dass Sie frische Batterien haben und diese in der richtigen Position eingelegt sind.
d. Grund Nummer eins, warum der tragbare, tanklose Wassererhitzer nicht zündet, ist, dass nicht genügend Wasserdruck vorhanden ist. Sie müssen sich davon überzeugen, dass Sie mindestens 1,0 bar anhaltenden Wasserdruck haben.
e. Ein Kabel hat sich während des Transports im Inneren des tragbaren, tanklosen Wassererhitzers gelöst. Vergewissern Sie sich, dass das Gas ausgeschaltet ist und der Schalter in der Position OFF steht. Die Frontabdeckung wird von vier Schrauben gehalten, zwei oben, zwei unten. Die Knöpfe lassen sich abziehen. Die gesamte Verdrahtung erfolgt mit zusammensteckbaren Kunststoffsteckern. Sie sind alle ohne weitere Demontage des tragbaren, tanklosen Durchlauferhitzers sichtbar. Es sollte sofort klar erkennbar sein, wenn sich ein Draht gelöst hat.
f. Es ist möglich, dass Schmutz oder Epoxid in den Wasserregler gelangt ist. Prüfen Sie, ob das Filtersieb am Wassereinlass frei von Verschmutzungen ist. Sie können den Anschluss auch umkehren, indem Sie Ihre Wasserquelle nehmen und sie an die Wasserauslassseite anschließen und das System zurückspülen. Propangasflaschen sind manchmal mit Luft kontaminiert, besonders neue Gasflaschen bei ihrer ersten Befüllung. Schalten Sie den tragbaren, tanklosen Durchlauferhitzer mit dem Duschkopfschalter mehrmals ein und aus (5), um die Luft aus der Gasflasche zu entfernen.
g. Der eingebaute Kippschalter ist aktiviert. Achten Sie darauf, dass Sie den Durchlauferhitzer senkrecht mit dem schwarzen Gitter nach oben montieren.

Tragbarer, tankloser Durchlauferhitzer startet nicht - aber es gibt hörbare Klicks beim Starten:

a. Der tragbare, tanklose Durchlauferhitzer braucht ein Minimum von ca. 2 Litern pro Minute und ein Minimum von ca. 1,0 bar. Hinweis: Der Wasserdruck liegt im unteren Bereich der Betriebsparameter. Sie benötigen einen anhaltenden Wasserdruck von ca. 1,8 -4,1 bar für einen zufriedenstellenden Betrieb, wenn Sie eine 12/24-Volt-Pumpe verwenden. Siehe Einstellung im vorherigen Abschnitt.
b. Starker Wind. Aus Sicherheitsgründen wird die Heizung bei anhaltendem Wind nicht starten, suchen Sie einen alternativen Standort für den Durchlauferhitzer.
c. Kein oder wenig Gas vorhanden. Propangasflaschen sind manchmal mit Luft kontaminiert, besonders neue Gasflaschen bei ihrer ersten Befüllung. Schalten Sie den tragbaren, tanklosen Durchlauferhitzer mit dem Duschkopfschalter mehrmals ein und aus (5), um die Luft aus der Gasflasche zu entfernen.
d. Der Zündsensor ist verbogen und/oder zu nahe am Brenner. Achten Sie darauf, dass die Zündstifte und der Wärmesensor völlig senkrecht stehen und einen 90-Grad-Winkel zur Rückseite des Gehäuses machen. Wenn sie nicht gerade sind (d.h. einen 45-Grad--Winkel bilden), können Sie sie vorsichtig mit einer Zange geradebiegen.

Das Wasser wird nicht heiß genug:

a. Wenn Sie den tragbaren, tanklosen Durchlauferhitzer oberhalb von 1200m verwenden möchten. Obwohl er in der Praxis bis zu einer Höhe von 1600m getestet wurde, empfehlen wir, ihn nur unterhalb einer Höhe von 1200-1600m zu verwenden.
b. Schauen Sie in die Sichtscheiben (3 flammenförmige Fenster auf der vorderen Abdeckung), um zu sehen, ob die Flamme blau ist. Wenn die Flamme gelb ist, könnte der Gasregler defekt sein. Versuchen Sie dann auch nicht, den tragbaren, tanklosen Durchlauferhitzer zu benutzen.
c. Verbrauchen Sie nicht mehr als 6 Liter Wasser pro Minute.

Das Wasser fließt, aber es kommt kein heißes Wasser heraus:

a. Prüfen Sie, ob Sie die eingehende Wasserversorgung und die ausgehende Wasserversorgung richtig angeschlossen haben. Ihre Wasserversorgung sollte an den eingehenden Anschluss (ganz rechts) und der Duschkopf an den ausgehenden Wasseranschluss (als mittlerer Anschluss) angeschlossen werden).
b. Achten Sie darauf, dass Sie einen kontinuierlichen Wasserdruck von mindestens 20 PSI / 1,4 bar haben.
c. Achten Sie darauf, dass Sie ausreichend Gas in Ihrer Propangasflasche haben und dass der LPG-Regler ganz auf den tragbaren, tanklosen Durchlauferhitzer geschraubt ist.
d. Für den Zündfunken sind neue Batterien erforderlich. Achten Sie darauf, dass die Batterien in der richtigen Polarität (+/-) ausgerichtet sind. Flachminus der Batterie zur Federseite des Batteriefachs.

Der tragbare, tanklose Durchlauferhitzer funktioniert nicht:

a. Überprüfen Sie, ob Sie Ihre Wasserquelle an der Wasserzulaufseite (Anschluss ganz rechts) und den Duschgriff an der Wasserablaufseite (Anschluss Mitte) angeschlossen haben).
b. Überprüfen Sie, ob Sie einen ausreichenden Vorrat an Propangas haben.
c. Überprüfen Sie, ob Sie neue Batterien haben.

BITTE BEACHTEN SIE: DIESES MODELL WIRD NICHT FÜR FESTE INSTALLATIONEN EMPFOHLEN UND WURDE DAFÜR AUCH NICHT GETESTET. DIESES MODELL GEHÖRT ZU UNSERER TRAGBAREN SERIE UND MUSS NACH JEDEM GEBRAUCH ABGENOMMEN UND AN EINEM WARMEN, TROCKENEN ORT GELAGERT WERDEN.

DIESES HANDBUCH UND ALLE TTulpe® INHALTE KÖNNEN OHNE VORANKÜNDIGUNG GEÄNDERT WERDEN.

Für technische Unterstützung wenden Sie sich bitte an:
TTulpe B.V. | Web: www.TTulpe.com, E-mail: info@TTulpe.com
Telefon: +31 (0)226 428877
Adresse: Wester Boekelweg 21a | 1718 MJ | Hoogwoud | Niederlande.

6. Wartung

Öffnen des Gehäuses

Zum Öffnen des Durchlauferhitzer-Gehäuses:

1. Lösen Sie die Schrauben oben und unten
2. Nehmen Sie das Gehäuse vorsichtig ab.
3. Ausschalten mit dem Ein/Aus-Schalter.
   Schließen Sie den Gashahn vor dem Gerät, bevor Sie irgendwelche Arbeiten im Inneren des Wassererhitzers durchführen.

Periodische Inspektion

Um einen einwandfreien Betrieb des Geräts über einen längeren Zeitraum zu gewährleisten, lassen Sie qualifiziertes Personal eine jährliche Inspektion durchführen, die folgende Kontrollen umfasst:

- Die Steuerungs- und Sicherheitseinrichtungen müssen ordnungsgemäß funktionieren.
- Der Brenner und der Wärmetauscher müssen sauber und frei von Ablagerungen sein. Zur möglichen Reinigung keine chemischen Produkte oder Drahtbürsten verwenden.
- Die Elektroden müssen frei von Ablagerungen und korrekt positioniert sein.
- Das Gas- und Wassersystem muss dicht sein.
- Der Gasfluss und der Gasdruck müssen mit den Angaben in den jeweiligen Tabellen übereinstimmen.
- Prüfen Sie die Batterien auf einwandfreie Funktion und Auslaufen. Im Zweifelsfall austauschen.
- Während des Stillstands in den Wintermonaten, ist es erforderlich, dass das gesamte Wasser aus dem Durchlauferhitzer abgelassen wird, um Frostschäden zu vermeiden. Verfahren Sie wie folgt: Entfernen Sie das Ablassventil, das sich am Wasserzulaufanschluss befindet (Ablassventil, Seite 17). Entleeren Sie das gesamte Wasser aus dem Gerät.
  Bitte entfernen Sie die Batterien für Zeiten der Inaktivität.
- Wir empfehlen, den Gasdruckregler einmal im Jahr auszutauschen.

2531DM-0022

7. Technische Daten und Kennzeichen

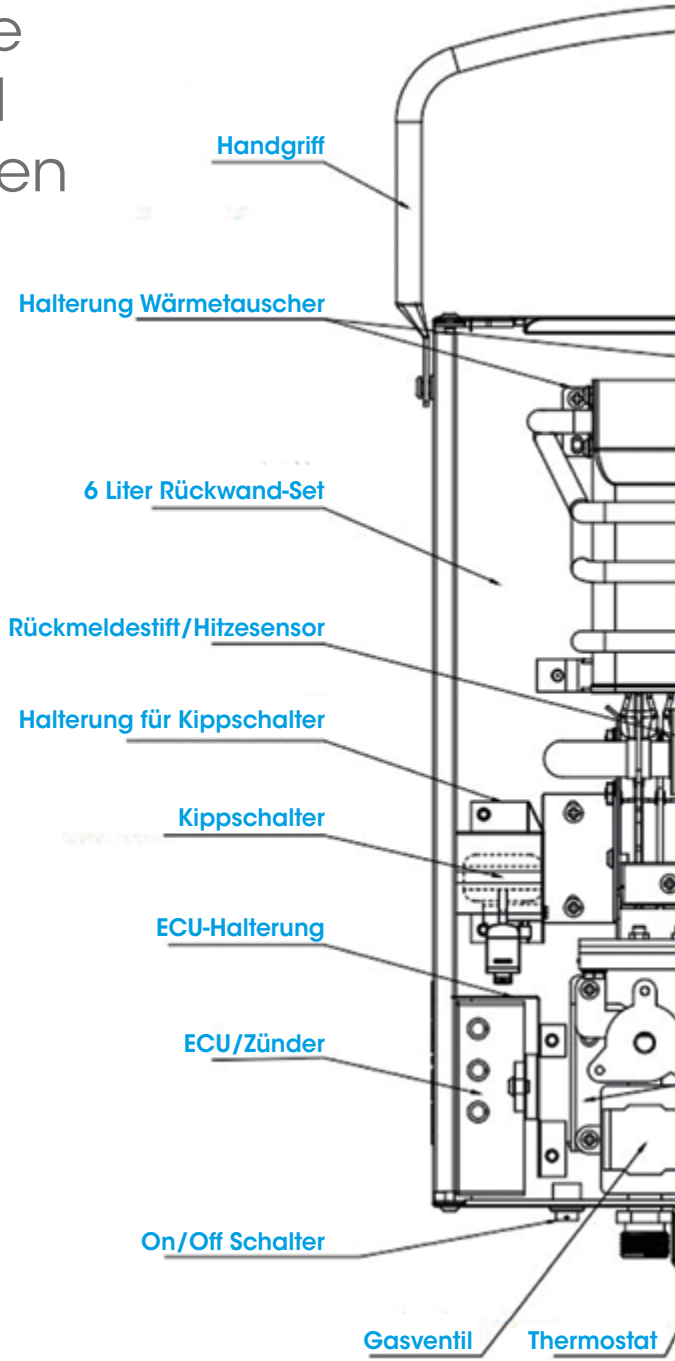

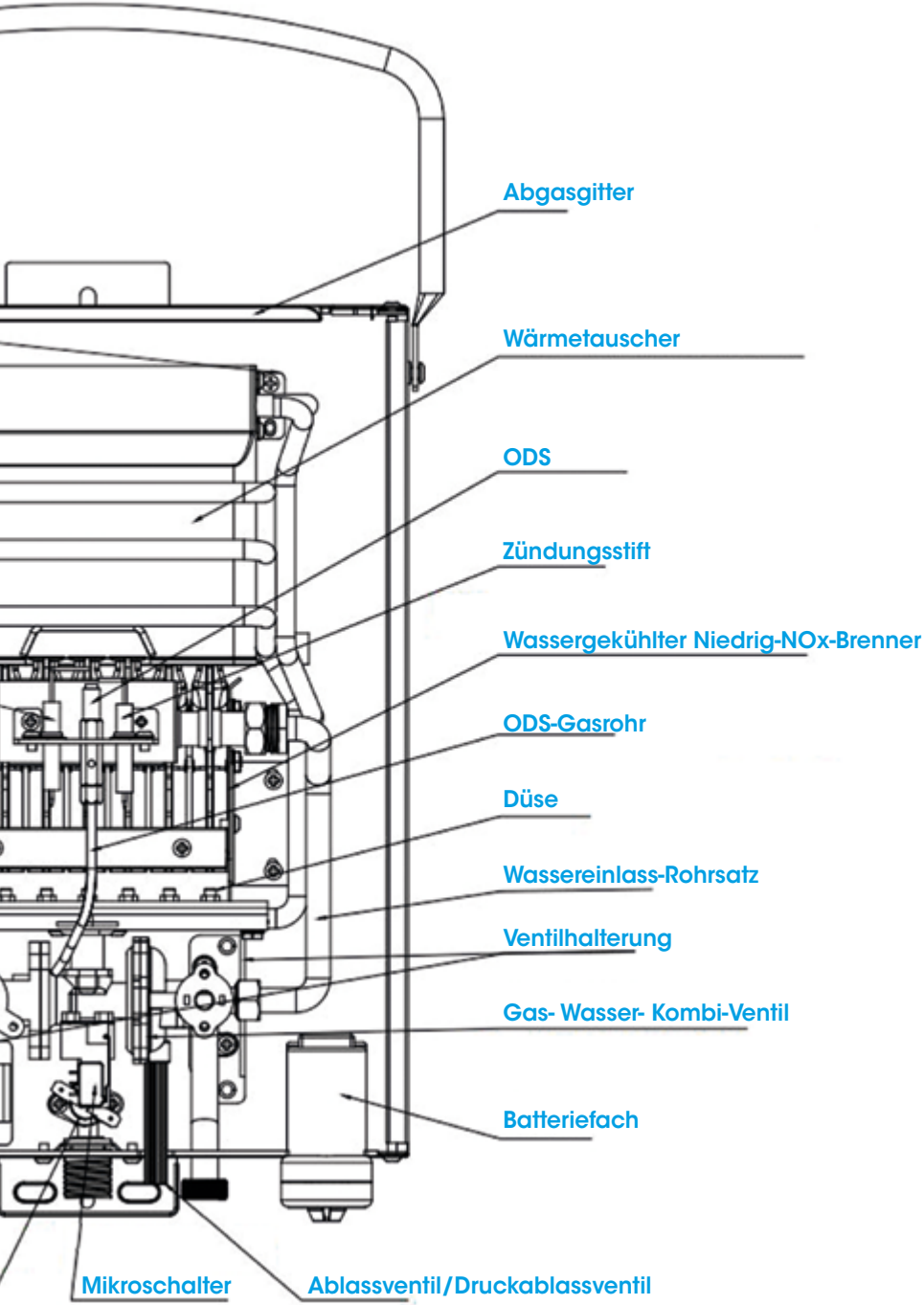
Abgasgitter
Wärmetauscher
ODS
Zündungsstift
Wassergekühlter Niedrig-NOx-Brenner
ODS-Gasrohr
Düse
Wassereinlass-Rohrsatz
Ventilhalterung
Gas- Wasser- Kombi-Ventil
Batteriefach
Mikroschalter
Ablassventil/Druckablassventil

8. Technical specifications

Modell/Nr.		Unit	TTulpe Outdoor HD-6		
Pin-Code			2531DM-0022		
Typ			A11AS		
Wärmezufuhr Qn (Hi)		kW	12		
Min. Wärmezufuhr Qmin(Hi)		kW	5,3		
Nominale/ Nutzung/ Ausgang Pn (Hi)		kW	10,3		
Min. Nutzung/ Ausgang Pmin		kW	4,1		
Normale/ Wärmeeffizienz		%	>84		
Gas-daten					
Gaskategorie	I3P(37)				I3P(50)
Modell	Outdoor HD-6 P37				Outdoor HD-6 P50
Gasart	Propangas				Propangas
Gasdruck	37 mbar				50 mbar
Bestimmungsländer	BE, CH, GZ, ES, FR, GB, GR, HR IE, IT, LT, NL, PL, PT, SI, SK, TR , SE				AT, BE, CH, CZ, DE, ES, FR, GB, NL, SK
Gas consumption					
LPG (G31)		kg/h	0,76		
Durchschnittliche Abgastemperatur			170		
Warmwasserdaten					
Nominale Wasser-Durchflussrate			6		
Das kalte Einlasswasser beträgt 15°C, die Wassertemperatur bei maximaler Flamme kann folgende Werte erreichen		˚C	67		
Das kalte Einlasswasser beträgt 15°C, die Wassertemperatur bei minimaler Flamme kann folgende Werte erreichen		˚C	27		
Minimaler Wasserdruck Pw		bar	0,25		
Maximaler Wasserdruck Pw		bar	8		
Elektrizitätsdaten					
Stromversorgung			3 V DC		
Daten Anschlussstücken					
Wasserrohranschluss		inch	G1/2		
Gasrohranschluss		inch	G1/2		
Abmessungen / Gewicht					
Breite x Höhe x Tiefe		mm	290 × 385 × 180		
Gewicht		kg	6,3		
Düsenspezifikation					
Düsenanzahl		-	14		
Flüssiggas (LPG) G31 50 mbar					
Düsendurchmesser		mm	0,45		
Düsen-Nenndruck		mbar	50		

Flüssiggas (LPG) G31 37 mbar		
Düsendurchmesser	mm	0,47
Düsen-Nenndruck	mbar	37

9. Konformitätserklärung

EU-Konformitätserklärung

Wir

Hersteller: TTulpe B.V.
Herstelleradresse: Wester Boekelweg 21 a, 1718 MJ, Hoogwoud, Niederlande.

Produkt: TTulpe Tragbarer Propangas-Durchlauferhitzer für den Außenbereich

Modell(e) / Typ(en): Outdoor HD-6 P37
Outdoor HD-6 P50

Markenname: TTulpe®

Seriennummer: ---
ist in Übereinstimmung mit der folgenden EU-Verordnung;

- Grundlegende Anforderung der Verordnung für Geräte, die gasförmige Brennstoffe verbrennen (EU) 2016/426 Anhang III, 1.

und dass die folgenden harmonisierten Normen angewandt wurden:

- EN 26:2015

Die benannte Stelle, die die EU-Typprüfung durchgeführt hat:
EU-Typ Prüfungszertifikat: *2531DM-0022*
Notifizierte Stelle: DBI-C
Notifizierte Stelle Nr..: 2531

Hoogwoud	15. März 2021	[Unterschrift]	*Direktor*
---	------- / -------- / ---------	---	---
Platz	Datum (Tag, Monat und Jahr)	Unterschrift	Position

10. Anleitung zur Gasumrüstung

Warnung:
Es ist nicht möglich, den Durchlauferhitzer auf eine andere Gasart oder einen anderen Gasdruck umzurüsten.

11. Garantiezertifikat - TTulpe®

TTulpe® gewährleistet in Übereinstimmung mit der Europäischen Richtlinie 1999/44/EG den Verkauf von Konsumgütern mit einer Garantie von zwei Jahren gegenüber Konformitätsmängeln nach Auslieferung des Produkts. Sofern nicht anderweitig nachgewiesen, wird davon ausgegangen, dass ein Konformitätsmangel, der in den sechs Monaten ab Lieferung auftritt, zum Zeitpunkt der Lieferung der Ware nicht vorlag.
Die Garantie für Ersatzteile beträgt zwei Jahre ab dem Datum der Lieferung des Gerätes. Batterien und Zubehörteile sind von jeglicher Gewährleistung ausgeschlossen. Diese Garantie gilt nur und ausschließlich für Geräte, die im EU-Gebiet verkauft und installiert werden.

Umfang der Garantie

Sofern nicht anderweitig nachgewiesen, wird davon ausgegangen, dass die Waren dem Zweck, für den sie gekauft wurden, entsprechen und dafür geeignet sind und immer unter den folgenden Bedingungen verwendet werden:

- Das garantierte Gerät muss dem Gerät entsprechen, das der Hersteller ausdrücklich für das Bestimmungsland vorsieht, und in diesem Land installiert sein.
- Die notwendigen Ersatzteile werden von unserer OFFIZIELLEN Technischen Abteilung bestimmt, und es handelt sich auf jeden Fall immer um TTulpe Originalteile.
- Die Garantie gilt unter der Voraussetzung, dass die normalen Wartungsarbeiten, die in dem mit dem Gerät gelieferten technischen Handbuch beschrieben sind, durchgeführt werden.
- Der Verbraucher muss TTulpe über eine Vertragswidrigkeit innerhalb einer Frist von weniger als zwei Monaten nach deren Feststellung informieren.

Die Garantie gilt nicht für Vorfälle die verursacht werden durch:

Frost, Schäden durch Frost sind von der Garantie ausgeschlossen.

- Die elektrische Stromversorgung von Geräten durch Generatoren oder jedes andere System, das kein stabiles elektrisches Netzwerk mit ausreichender Kapazität vorweist.
- Produkte, die einer Reparatur unterzogen wurden, die nicht von der OFFIZIELLEN Technischen Abteilung von TTulpe und/oder von TTulpe autorisiertem Personal durchgeführt wurde.
- Korrosion, Verformung usw., verursacht durch unsachgemäße Lagerung oder Wettereinflüsse.
- Handlungen an dem Produkt durch Personen außerhalb von TTulpe während der Garantiezeit.
- Montage die nicht den Anweisungen entspricht, die mit dem Gerät geliefert wurden.
- Installation der Geräte, die nicht den geltenden Gesetzen und Vorschriften entsprechen (Elektrizität, Hydraulik, usw.).
- Mängel an den elektrischen oder hydraulischen Einrichtungen, oder aufgrund von unzureichendem Durchfluss, usw.
- Störungen, die durch eine falsche Behandlung der zum Gerät führenden Wasserzufuhr, durch Korrosion aufgrund der Wasserhärte, durch schlecht durchgeführte Entkalkungen, chlorhaltiges Wasser, usw. verursacht werden.

TTulpe® garantiert für die von ihr gelieferten Geräte gemäß der europäischen Richtlinie 1999/44/EG, die beim Verkauf von Verbrauchsgütern eine Garantie von zwei Jahren gegen eine nach der Lieferung des Produkts auftretende Vertragswidrigkeit gewährt.

Bis zum Beweis des Gegenteils wird davon ausgegangen, dass jede Vertragswidrigkeit, die in den sechs Monaten nach der Lieferung auftritt, bei der Lieferung der Ware nicht bestand.

Die Garantie für Ersatzteile gilt für eine Dauer von zwei Jahren ab dem Datum der Lieferung des Geräts.
Diese Garantie gilt nur und ausschließlich für Geräte, die innerhalb der EU verkauft und installiert werden.

Das im Rahmen der Garantie ausgetauschte Material bleibt das Eigentum von TTulpe®.

HINWEIS: Es ist von wesentlicher Bedeutung, dass alle im Garantiezertifikat geforderten Angaben ausgefüllt werden. Die Validierung der Garantie muss sofort erfolgen, indem Sie das Datum ausfüllen und sofort an TTulpe B.V. senden. Alle unsere OFFIZIELLEN Technischen Abteilungen verfügen über die entsprechende Akkreditierung von TTulpe®. Fordern Sie diese Akkreditierung für jede Intervention an.
Mögliche Ansprüche sind in dieser Angelegenheit an die zuständige Behörde zu richten.

12. Notizen

TTulpe®
Wester Boekelweg 21a
1718 MJ Hoogwoud
Niederlande

Tel: 0031 (0)226 428877
Email: info@ttulpe.com